STIGA

DINO 45 EURO

DINO 45

STIGA®

8211-3389-09

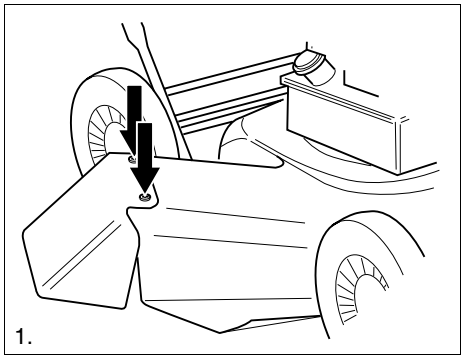
1.

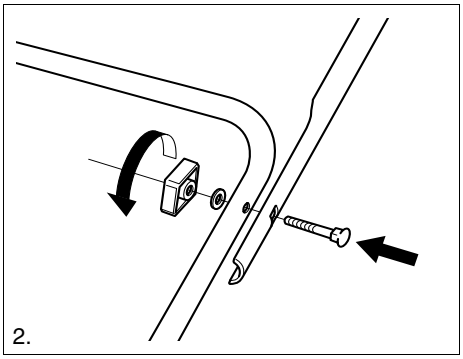
2.

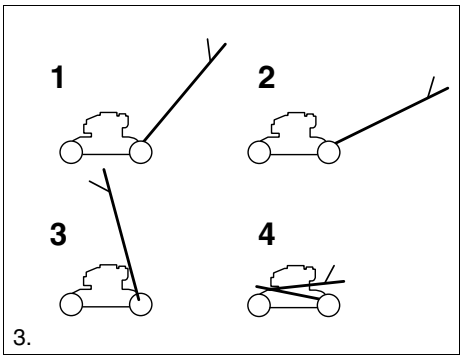

3.

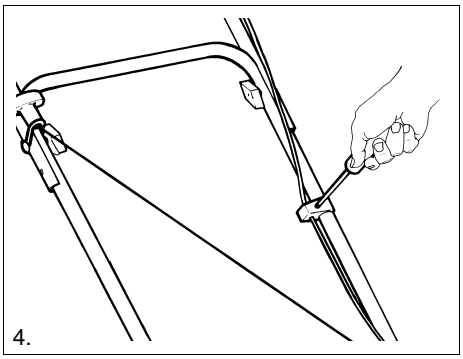
4.

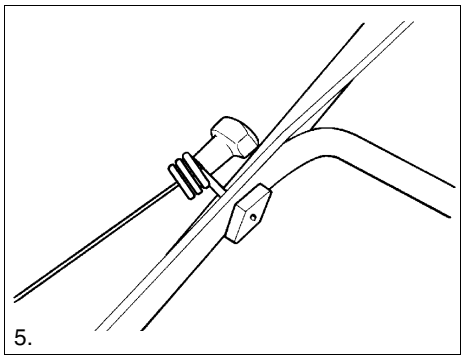
5.

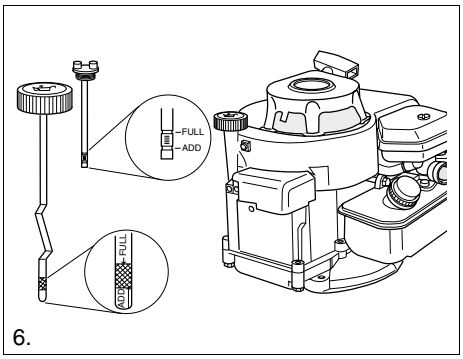

6.

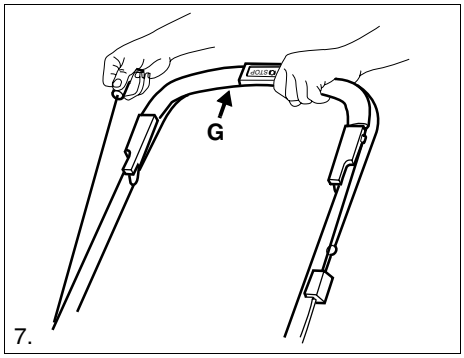

7.

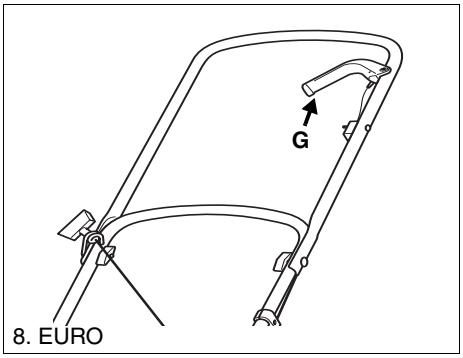

8. EURO

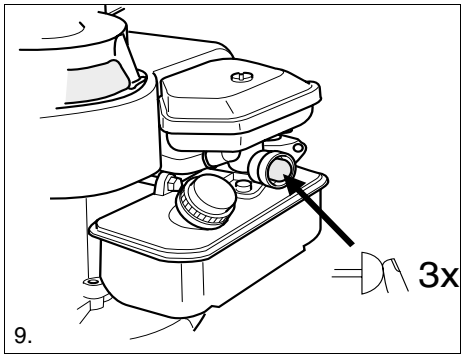

9.

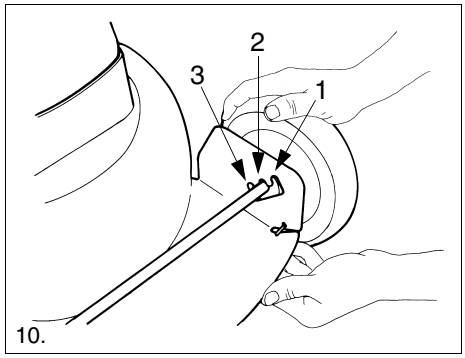

10.

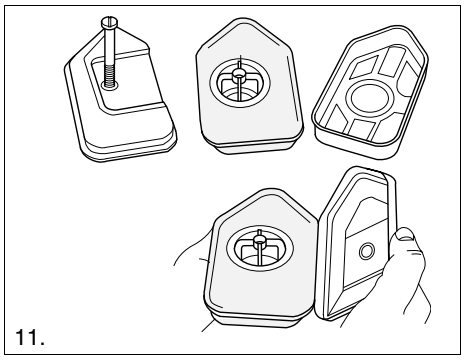
11.

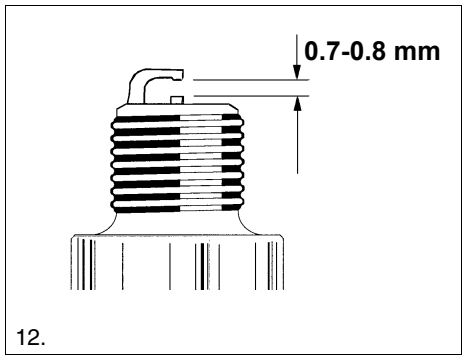

12.

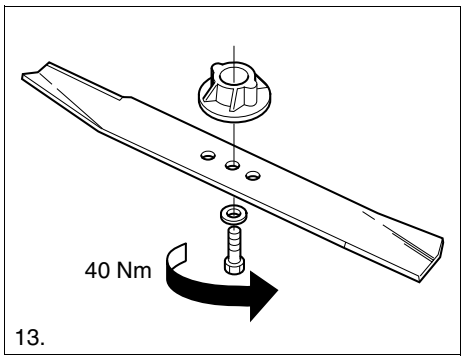

13.

SÍMBOLOS

Os símbolos seguintes encontram-se na máquina para que se lembre do cuidado e atenção necessários à sua utilização.

Os símbolos significam:

Aviso! Leia o manual de instruções e o manual de segurança antes de utilizar a máquina.

Aviso! Mantenha espectadores afastados. Tenha cuidado com objectos ejectados.

Aviso! Não meta as mãos nem os pés por baixo da cobertura quando o motor está a trabalhar.

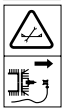

Aviso! Antes de iniciar trabalhos de reparação, retire o cabo da vela de ignição.

Aviso! Incline sempre a máquina de cortar relva para trás quando limpar a parte inferior. Poderá escorrer gasolina ou óleo se inclinar a máquina para outro lado.

MONTAGEM

TAMPA DO EJECTOR

Seja em que circunstâncias for, não se pode dar o arranque à máquina sem ter a tampa do ejector montada na mesma. Se a tampa do ejector não estiver montada, podem pedras ou outros objectos soltos ser ejectados pela faca rotativa.

As peças para montagem da tampa do ejector vêm montadas para transporte. Desmonte as peças e monte a tampa do ejector de acordo à fig. 1. Aperte bem os parafusos.

GUIADOR

Levante a parte inferior do guiador.

As peças para montagem da parte superior do guiador vêm montadas para transporte. Retire as peças da parte inferior do guiador.

Ligue depois a parte superior do guiador. Este é preso com parafusos, anilhas e freios de maçaneta (fig. 2).

O guiador tem quatro posições diferentes. Solte a trava com o pé e ajuste o guiador na posição desejada (fig. 3).

1. Para corte normal.
2. Para cortar por baixo de árvores, arbustos etc.
3. Posição de estacionamento.
4. Posição de entrega e armazenamento. O guiador ocupa menos lugar se os freios de maçaneta forem desapertados e o guiador abatido.

SUPORTE DE CABOS

Prenda os cabos de comando nos suportes de cabos (fig. 4).

PRESILHA PARA A PEGA DO ARRANQUE

Prenda a pega do arranque na presilha no guiador (fig. 5).

UTILIZAÇÃO DA MÁQUINA

ANTES DE ARRANCAR

ENCHER O CÁRTER COM ÓLEO

A máquina de cortar relva é entregue sem óleo no cárter do motor. O cárter do motor tem que ser cheio com óleo antes de se dar o arranque pela primeira vez.

Remova a vareta do óleo (fig. 6).

Encha o cárter do motor com 0,6 litros de óleo de boa qualidade (classe de serviço SE, SF ou SG). Use óleo SAE 30 ou SAE 10W-30.

Encha devagar até “FULL/MAX”. Não encha demais.

VERIFICAR O NÍVEL DE ÓLEO

Antes de cada ocasião de uso, verifique se o nível de óleo se encontra entre “FULL/MAX” e “ADD/MIN” na vareta do óleo. A máquina tem que estar plana.

Retire e limpe a vareta do óleo (fig. 6). Introduza-a totalmente e enrosque-a. Desenrosque-a novamente e puxe-a para cima. Leia o nível de óleo. Se o nível estivar baixo, adicione óleo até à marca “FULL/MAX”.

ENCHER O DEPÓSITO DE GASOLINA

Encha com gasolina antes de pôr o motor a trabalhar. Nunca retire a tampa do depósito nem encha com gasolina com o motor a trabalhar ou ainda quente.

Nunca encha o depósito de combustível até cima. Deixe algum espaço para a gasolina expandir, se for necessário.

Alguns motores estão equipados com uma cobertura de segurança suplementar sob o tampão de combustível habitual. Esta não pode ser reinstalada.

De preferência, utilize gasolina ecológica, isto é, gasolina de alquilação. A composição deste tipo de gasolina é menos prejudicial tanto para as pessoas como para a natureza. Por exemplo, não tem quaisquer aditivos de chumbo, oxigenadores (alcoóis e éteres), alcenos nem benzenos.

NOTA! Se mudar para gasolina ecológica num motor que anteriormente funcionava a gasolina normal sem chumbo (95), é necessário seguir cuidadosamente as recomendações do fabricante da gasolina.

Pode também usar-se gasolina normal sem chumbo de 95 octanas. Nunca se deve utilizar gasolina misturada com óleo para motores a 2 tempos. NOTA! Não se esqueça que a gasolina sem chumbo é um produto perecível; não deve, portanto, comprar mais gasolina do que a que vai consumir num período de 30 dias.

ARRANQUE DO MOTOR

1. Coloque a máquina de cortar relva em solo horizontal e firme. Não arranque sobre relva alta.
2. Certifique-se de que o cabo da vela está ligado à vela de ignição.
3. Arranque com o motor frio: Prima bem a borracha da bomba (Ajuda de arranque) 6 vezes (fig. 9).

   Ao arrancar com o motor quente, não é necessário premir a borracha da bomba (Ajuda de arranque). Se o motor tiver parado devido a falta de combustível, abasteça combustível e aperte a borracha da bomba 3 vezes.
4. Empurre o arco de Arranque/Paragem G contra o guiador. NOTA: O arco de Arranque/Paragem G tem que ser mantido apertado para que o motor não pare (fig. 7,8).
5. Agarre a pega de arranque e dê o arranque ao motor sacando com um puxão rápido a corda do arranque.

Mantenha as mãos e os pés afastados da lâmina rotativa. Nunca meta as mãos ou os pés por baixo da cobertura das lâminas quando o motor está a trabalhar.

PARAGEM DO MOTOR

Imediatamente após a paragem, o motor pode estar muito quente. Não toque no silenciador nem no cilindro e aletas de arrefecimento. Isso pode causar queimaduras.

1. Solte o arco de arranque/Paragem G (fig. 7,8) para parar o motor. Este arco não pode ser impedido de funcionar (por ex. fixando-o na posição apertada contra o guiador), já que então não se poderá fazer parar o motor.
2. Se a máquina vai ser deixada sem vigilância, desligue o cabo da vela de ignição.

Se o arco de comando de arranque/ paragem tiver deixado de funcionar, pare o motor removendo o cabo da vela de ignição. Entregue imediatamente a máquina a uma oficina autorizada para reparação.

ALTURA DE CORTE

Desligue o motor antes de ajustar a altura de corte.

Não ajuste a altura de corte tão baixa que a lâmina entre em contacto com as irregularidades do solo.

Evite cortar a relva quando está molhada. A relva prende-se mais facilmente sob a cobertura e o resultado de corte é pior.

A altura de corte pode ser regulada deslocando os eixos das rodas em três posições (fig. 10).

MANUTENÇÃO

Não efectuar quaisquer serviços de manutenção no motor nem na cortadora sem primeiro ter parado o motor e retirado o cabo da vela de ignição.

Se a máquina de cortar relva vai ser levantada para , por ex. transporte, pare o motor e solte o cabo da vela de ignição.

Se a máquina vai ser inclinada, tem-se que esvaziar o depósito de combustível e manter a vela de ignição para cima.

LIMPEZA

A cortadora deve ser limpa após cada ocasião de uso. Isso é especialmente importante no lado de baixo da cobertura das lâminas. Lave com a mangueira de jardim. Assim a cortadora durará mais e funcionará melhor.

Não use lavagem a jacto de alta pressão. Devido ao corte da relva, com o passar do tempo a tinta do lado inferior da cobertura das lâminas gasta-se. Para impedir o ataque de corrosão, pinte o lado inferior com tinta antiferrugem.

Limpe regularmente o silenciador e a área em seu redor de ervas, sujidade e detritos inflamáveis.

SISTEMA DE ARREFECIMENTO

O sistema de arrefecimento do motor deve ser limpo antes de cada ocasião de uso. Limpe as aletas de arrefecimento do cilindro e a admissão do ar de restos de erva, sujidade etc.

MUDAR O ÓLEO

Mude o óleo com o motor ainda quente e o depósito de gasolina vazio. O óleo quente escorre melhor do motor. Para evitar queimaduras, tenha cuidado ao drenar o óleo, uma vez que este está quente.

Mude o óleo pela primeira vez após 5 horas de operação, e depois, a cada 50 horas de operação ou uma vez por estação. Retire a vareta do óleo, incline a máquina e deixe o óleo escorrer para um recipiente. Tenha cuidado com o relvado.

Meter óleo novo: Use óleo SAE 30 ou SAE 10W-30. A capacidade do cárter é 0,6 litros aproximadamente. Meta óleo até atingir a marca “FULL/MAX” na vareta do óleo. Não encha demais.

FILTRO DE AR

Um filtro de ar sujo e entupido reduz a potência do motor e aumenta o desgaste do mesmo.

Desmonte o filtro de ar com cuidado, de forma a não cair sujidade para dentro do carburador (fig. 11). Retire o filtro de esponja plástica e lave-o com detergente líquido e água. Seque o filtro. Deite um pouco de óleo no filtro e faça-o absorver. Volte a montar o filtro de ar.

Limpe o filtro cada três meses ou a cada 25 horas de operação, conforme o que ocorrer primeiro. Com mais frequência se o motor trabalhar em solo poeirento.

VELA DE IGNIÇÃO

Nunca verifique se há faísca removendo a vela de ignição ou o respectivo cabo. Use um instrumento de teste aprovado.

Limpe a vela de ignição a intervalos regulares (cada 100 horas de operação). Use uma escova metálica para limpar. Ajuste a folga correcta dos eléctrodos 0,75 mm (fig. 12).

Se a vela de ignição estiver danificada ou os eléctrodos demasiado queimados, mude a vela de ignição. Os fabricante dos motores recomendam o seguinte:

Para os motores Briggs & Stratton deve-se usar Champion J19LM (RJ19LM) ou outra vela equivalente. Folga dos eléctrodos 0,7-0,8 mm.

MUDAR FACAS

Para evitar ferimentos ao mudar facas, use luvas de trabalho.

As facas rombas ou danificadas arrancam a relva, tornando o relvado feio após o corte. As facas novas e bem afiadas cortam a relva. A relva fica com um aspecto novo e verde, mesmo após ter sido cortada.

Verifique sempre as facas após uma colisão. Remova primeiro o cabo da vela de ignição. Se o sistema de facas tiver sofrido danos, ter-se-á que mudar as peças defeituosas. Use sempre peças genuínas.

Para mudar faca, desaperte o parafuso. Monte a nova faca de forma ao logotipo estampado da STIGA ficar voltado para cima contra o suporte da faca (não contra a relva). Monte novamente o parafuso e a anilha. Aperte bem o parafuso. Binário de aperto, 40 Nm (fig. 13).

Ao mudar faca, deve-se mudar também o parafuso da faca.

A garantia não cobre danos nas facas, suportes de facas e no motor, que tenham sido causados por colisão.

Ao mudar faca, suporte de faca e parafuso de faca, use sempre peças genuínas. As peças não genuínas podem acarretar perigo, mesmo que sirvam na máquina.

AFIAÇÃO DE LÂMINAS

A afiação de lâminas deve ser feita com o método de afiação a húmido, com pedra de afiar ou rebolo.

Por razões de segurança, as lâminas não devem ser afiadas com disco de esmeril. A temperatura demasiado alta pode tornar a lâmina quebradiça.

Se as lâminas forem afiadas, terão que ser equilibradas depois, de forma a evitar danos causados por vibração.

ARMAZENAMENTO

ARMAZENAMENTO DE INVERNO

Esvazie o depósito de combustível. Ponha o motor a trabalhar e deixe-o funcionar até parar. Não se deve deixar a mesma gasolina no depósito mais do que 1 mês.

Levante a máquina e desenrosque a vela de ignição. Deite uma colher de sopa de óleo no orifício da vela de ignição. Puxe a corda de arranque devagar, de forma ao óleo se distribuir no cilindro. Volte a aparafusar a vela de ignição.

Limpe bem a máquina e guarde-a em recinto fechado e seco.

ASSISTÊNCIA TÉCNICA

As peças sobressalentes genuínas são fornecidas pelas oficinas de assistência técnica e por muitos revendedores.

www.stiga.com

NOTES

HÄUFIGE ERSATZTEILE - FREQUENT PARTS

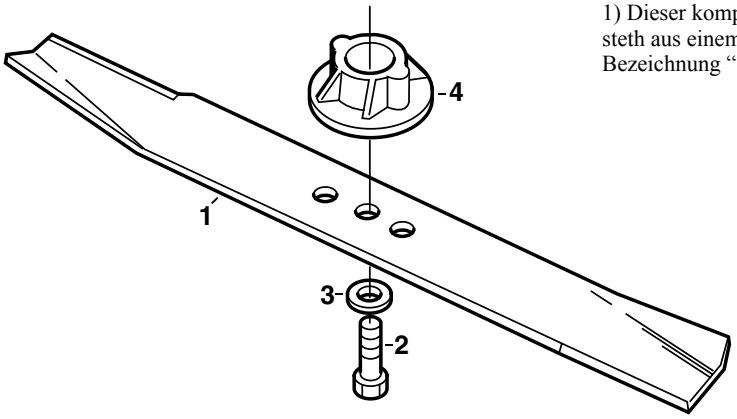

1) Dieser komplette Messerbalken besteht aus einem Messerbalken, der die Bezeichnung “1111-0643-06” trägt.

Ref Pos	Best. nr. Part No.	Description	Benennung
1	1111-9502-01	Blade bar	Messerbalken
2	1111-5232-16	Balde bolt	Messerbolzen
3	1111-0011-01	Washer	Scheibe
4	1111-9023-02	Blade holder	Messerhaltungen

MOWING AHEAD

GGP Sweden AB · Box 1006 · SE-573 28 TRANÅS
www.stiga.com